SkamoEnclosure
Building

Инструкция по монтажу камина

skamol

Одна система

SkamoEnclosure – это полный комплект системы, которая состоит из огнеупорной плиты SkamoEnclosure Board и аксессуаров к ней.

SkamoEnclosure Adhesive
Адгезив

SkamoEnclosure Board
Изоляционная плита (лёгкая)

SkamoEnclosure Corner
Защита углов (ПВХ)

SkamoEnclosure Glue
Клей

SkamoEnclosure Glue Pistol
Клеевой пистолет

SkamoEnclosure Joint Tape
Лента для стыков

SkamoEnclosure Mesh
Армирующая сетка

SkamoEnclosure Metal Corner
Защита углов (металл)

SkamoEnclosure Plug
Настенный разъём

SkamoEnclosure Primer
Грунтовка

SkamoEnclosure Screw
Винт

SkamoEnclosure Smooth Plaster
Штукатурка (мелкозернистая)

Skamol Structural Plaster
Штукатурка (грубозернистая)

SkamoEnclosure Torx
Винт (torx)

SkamoEnclosure Vermiculite Board
Изоляционная плита

Общая информация

Используйте только изделия системы SkamoEnclosure.

Вы всегда должны соблюдать инструкции производителя каминной топки; они включают в себя требования безопасности для легковоспламеняющихся материалов, размеры конвекционных решеток и другую важную информацию о продукте.

Примечание
Всегда обеспечивайте минимальное расстояние в 5 мм между каминной топкой и плитой SkamoEnclosure Board, чтобы учесть термическое расширение стали.

Инструменты для монтажа

Ручная пила

Складной метр

Электрическая дрель

Биты Torx T20

Взбивалка

Валик для нанесения краски

Ведра

Кельма для кирпичной кладки

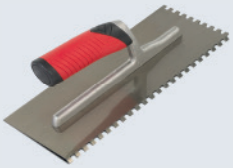
Кельма для штукатурных работ

Перед монтажом

Обрежьте плиты SkamoEnclosure Board до нужного размера с помощью обычных деревообрабатывающих инструментов.

Для системы SkamoEnclosure рекомендуется всегда использовать плиты толщиной 50 мм.

Закрепите плиты с помощью винтов SkamoEnclosure Torx и нанесите полоску клея SkamoEnclosure Glue на место сборки плит.

1 Укрепите стыки плит SkamoEnclosure Board с помощью клея SkamoEnclosure Glue.

2 Можно использовать клеевой пистолет SkamoEnclosure Glue Pistol.

3 Вкручивайте винты SkamoEnclosure Torx на расстоянии 250–350 мм друг от друга.

A Чтобы обеспечить прочную конструкцию, на стыках между плитами SkamoEnclosure Board используется комбинация из винтов SkamoEnclosure Torx и клея SkamoEnclosure Glue.

B Удалите пыль с поверхности плиты SkamoEnclosure Board.

C Грунтовка SkamoEnclosure Primer готова к применению. Нанесите грунтовку SkamoEnclosure Primer на плиту SkamoEnclosure Board ровным слоем с помощью кисти, валика или распылителя.

D Вы увидите, когда плита SkamoEnclosure Board будет пропитана грунтовкой SkamoEnclosure Primer.

E Примерно через 30 минут после нанесения грунтовки SkamoEnclosure Primer плита SkamoEnclosure Board будет готова к нанесению клея SkamoEnclosure Glue.

F Нанесите клей SkamoEnclosure Glue на верхнюю часть плиты SkamoEnclosure Board ровным слоем. Можно использовать клеевой пистолет SkamoEnclosure Glue Pistol.

G Установите плиты SkamoEnclosure Board. Помните, что клей SkamoEnclosure Glue быстро схватывается.

H При приклеивании плит SkamoEnclosure Board время отверждения отсутствует.

I Удалите излишки клея SkamoEnclosure Glue с помощью влажной ткани. Удалите затвердевший клей SkamoEnclosure Glue с помощью шпателя.

J Вкручивайте винты SkamoEnclosure Torx на расстоянии 250–350 мм друг от друга.

K Предварительно просверливать плиту SkamoEnclosure Board не требуется.

1-й этап монтажа:
сборка основания камина

1.1: Установите две полосы 50×80 мм на заднюю стенку, чтобы прикрепить и зафиксировать основание.

Примечание: убедитесь, что вертикальные опоры расположены непосредственно под ножками камина.

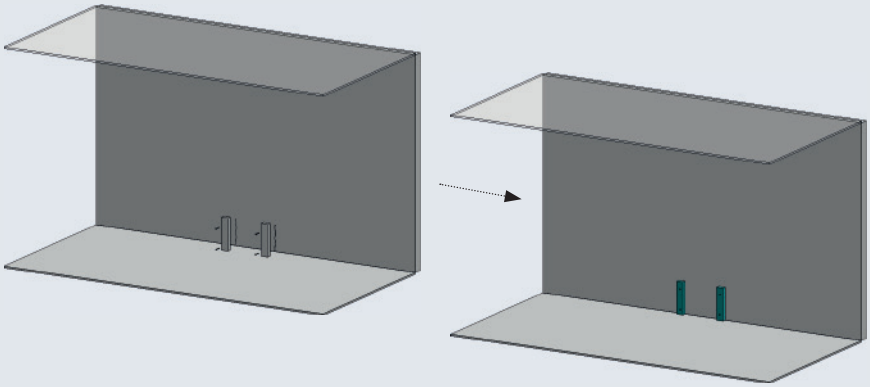

1.2: Установите боковые стороны и переднюю часть основания с использованием клея SkamoEnclosure Glue и винтов SkamoEnclosure Torx.

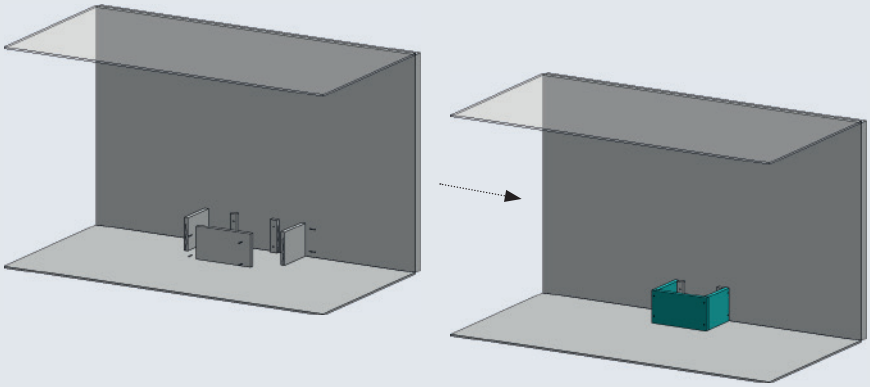

1.3: Установите верхнюю часть основания с использованием клея SkamoEnclosure Glue и винтов SkamoEnclosure Torx.

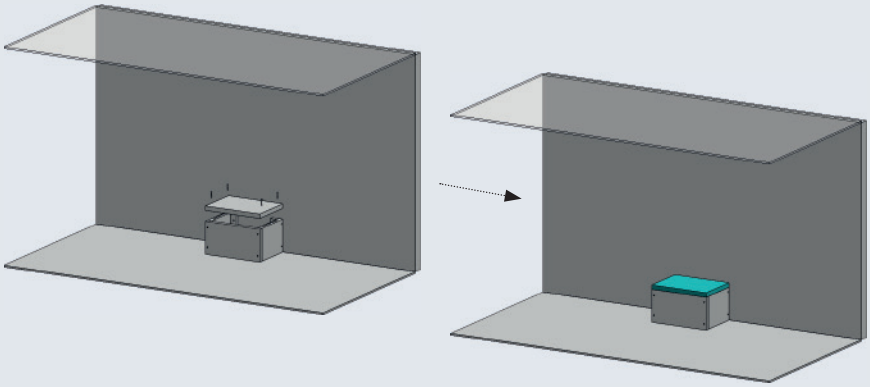

2-й этап монтажа:
расположение камина

2.1: Убедитесь, что камин расположен ровно и точно.

Примечание: всегда следуйте инструкциям производителя в отношении расстояния до легковоспламеняющейся стены.

Прежде чем продолжить, завершите работы с дымоходом.

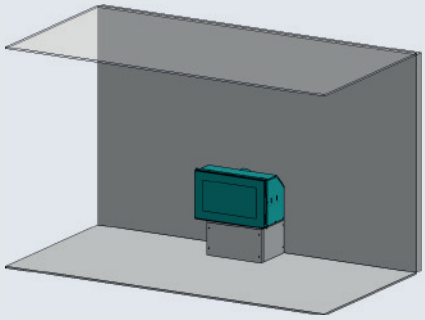

3-й этап монтажа:
сборка каркаса

3.1: Установите полосы 50×80 мм на заднюю стенку.

Нанесите полоску клея SkamoEnclosure Glue, закрепив полосы с помощью винтов SkamoEnclosure Torx.

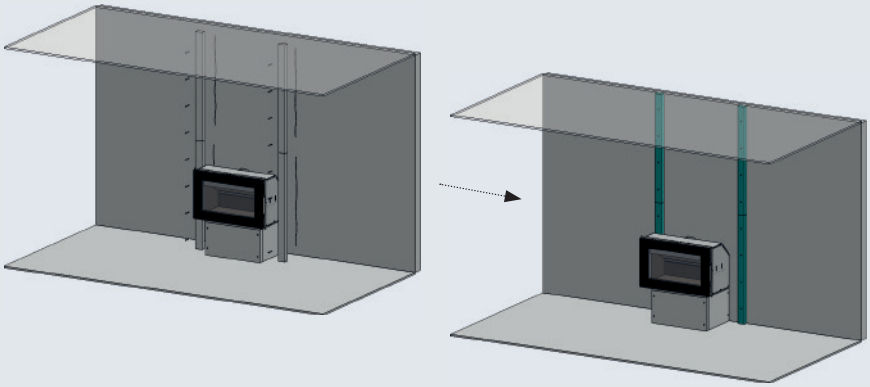

3.2: Установите полосы 50×80 мм на нижнее ограничение.

Нанесите полоску клея SkamoEnclosure Glue, закрепив полосы с помощью винтов SkamoEnclosure Torx.

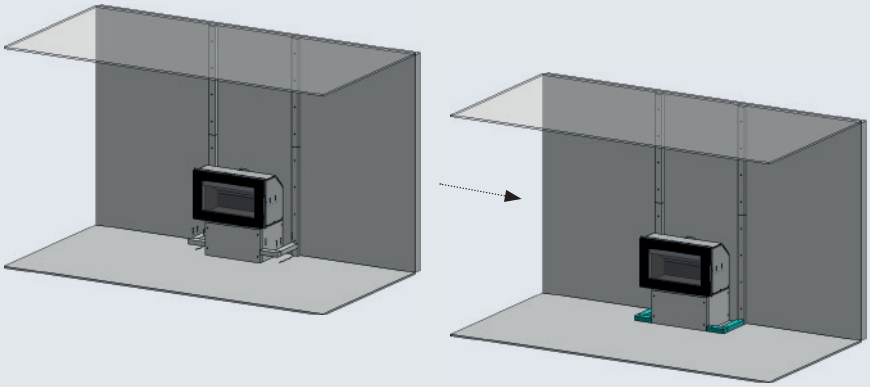

3.3: Установите полосы 50×80 мм на верхнее ограничение.

Нанесите полоску клея SkamoEnclosure Glue, закрепив полосы с помощью винтов SkamoEnclosure Torx.

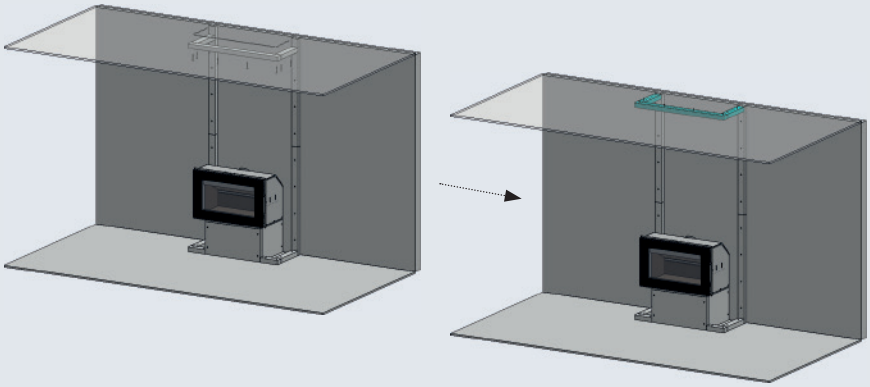

4-й этап монтажа:
финишная отделка обрамления

4.1: Установите на обрамление боковые плиты.

Нанесите полоску клея SkamoEnclosure Glue, закрепив боковые плиты с помощью винтов SkamoEnclosure Torx.

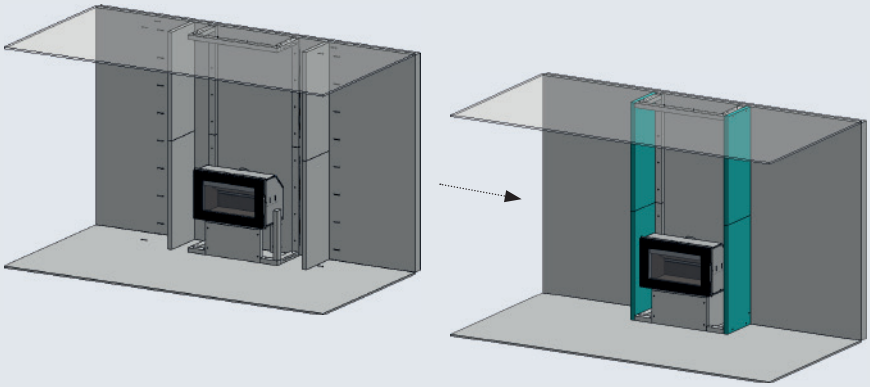

4.2: Установите полосы спереди для финишной отделки обрамления.

Нанесите полоску клея SkamoEnclosure Glue, закрепив полосы с помощью винтов SkamoEnclosure Torx.

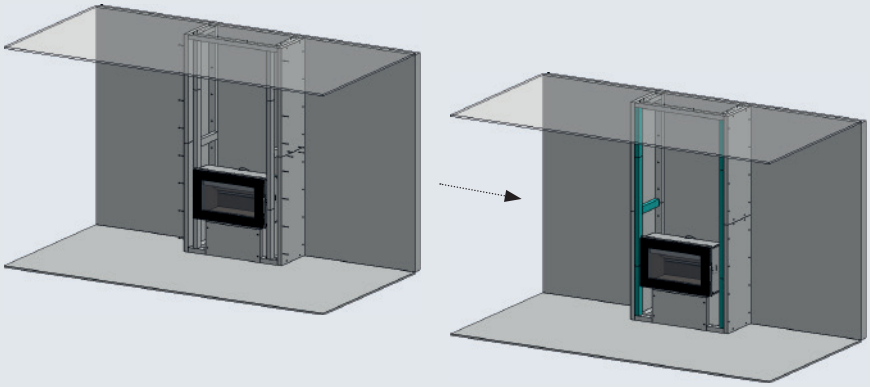

4.3: Установите переднюю часть, используйте полосу 50×80 мм на задней стороне, где плиты соединяются вместе.

Нанесите полоску клея SkamoEnclosure Glue, закрепив передние плиты с помощью винтов SkamoEnclosure Torx.

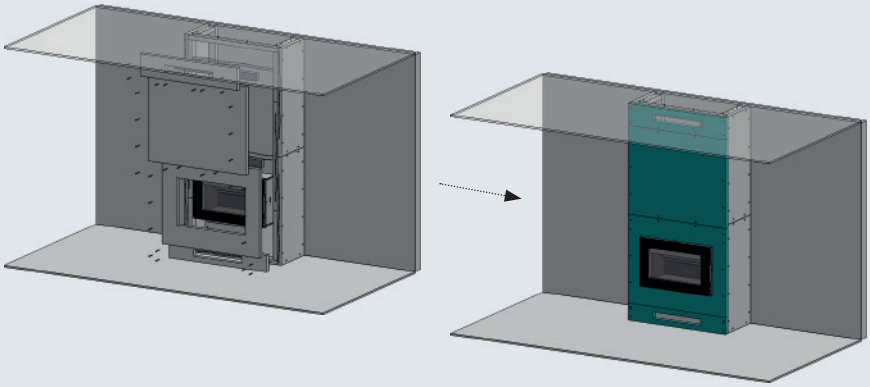

5-й этап монтажа: грунтовка плит

Грунтовка SkamoEnclosure Primer наносится на ту сторону плиты SkamoEnclosure Board, на которую будет наноситься выравнивающая штукатурка SkamoEnclosure Smooth Plaster или структурная штукатурка Skamol Structural Plaster.

Грунтовка SkamoEnclosure Primer готова к применению.

1 Грунтовка SkamoEnclosure Primer готова к применению.

2 Нанесите грунтовку SkamoEnclosure Primer на поверхность плиты SkamoEnclosure Board, на которую будет наноситься штукатурка.

3 Штукатурку можно наносить примерно через 30 минут после нанесения грунтовки SkamoEnclosure Primer.

A Удалите пыль с поверхности плиты SkamoEnclosure Board.

B Грунтовка SkamoEnclosure Primer готова к применению. Нанесите грунтовку SkamoEnclosure Primer на плиту SkamoEnclosure Board ровным слоем с помощью кисти, валика или распылителя.

C Вы увидите, когда плита SkamoEnclosure Board будет пропитана грунтовкой SkamoEnclosure Primer.

D Примерно через 30 минут после нанесения грунтовки SkamoEnclosure Primer плита SkamoEnclosure Board будет готова для нанесения выравнивающей штукатурки SkamoEnclosure Smooth Plaster или структурной штукатурки Skamol Structural Plaster.

6-й этап монтажа:
защита плит

В качестве защиты стыков используется лента для стыков SkamoEnclosure Joint Tape. В качестве защиты угловых стыков используются угловые элементы SkamoEnclosure Corner. В качестве защиты поверхностей используется армирующая сетка SkamoEnclosure Mesh.

Продукты можно укоротить до нужной длины с помощью кусачек или ножниц.

Все продукты расширяются так же, как и плиты SkamoEnclosure Board, что позволяет избежать трещин в штукатурке.

1 Наклейте ленту для стыков SkamoEnclosure Joint Tape.

2 Нанесите штукатурку в тех местах, где будут использоваться угловые элементы SkamoEnclosure Corner.

3 Выровняйте излишки штукатурки.

A Лента для стыков SkamoEnclosure Joint Tape накладывается на стыки.

B Нанесите тонкий слой структурной штукатурки Skamol Structural Plaster или выравнивающей штукатурки SkamoEnclosure Smooth Plaster в тех местах, где будут использоваться угловые элементы SkamoEnclosure Corner.

C Вдавите угловые элементы SkamoEnclosure Corner в штукатурку.

D Излишки штукатурки устраняются шпателем.

E Нанесите тонкий слой структурной штукатурки Skamol Structural Plaster или выравнивающей штукатурки SkamoEnclosure Smooth Plaster в тех местах, где будет использоваться армирующая сетка SkamoEnclosure Mesh.

F Вдавите армирующую сетку SkamoEnclosure Mesh в штукатурку. Соединение внахлест составляет 10 см.

G Излишки штукатурки устраняются шпателем.

H Через 30 минут выравнивающую штукатурку SkamoEnclosure Smooth Plaster или структурную штукатурку Skamol Structural Plaster можно нанести на всю поверхность.

SkamoEnclosure Building

7-й этап монтажа: штукатурка плит

Для финишной отделки используются как выравнивающая штукатурка SkamoEnclosure Smooth Plaster, так и структурная штукатурка Skamol Structural Plaster.

Для обеспечения ровной поверхности важно, чтобы на плите SkamoEnclosure Board, инструментах, в смесительных емкостях и воде не было пыли и каких-либо инородных предметов.

Не рекомендуется зажигать камин до полного затвердения выравнивающей штукатурки SkamoEnclosure Smooth Plaster.

1 Смешайте штукатурку с водой в указанной пропорции.

2 Нанесите штукатурку ровным по толщине слоем.

3 В течение 4–5 дней штукатурка затвердевает, и камин можно будет использовать.

SkamoEnclosure Smooth Plaster

A Выравнивающая штукатурка SkamoEnclosure Smooth Plaster смешивается в пропорции 5,5–6,5 л воды на мешок 15 кг.

- Налейте 4 литра воды в смесительную емкость.
- Высыпьте в емкость все содержимое мешка с выравнивающей штукатуркой SkamoEnclosure Smooth Plaster (15 кг) и тщательно перемешайте.
- Добавьте оставшиеся 1,5–2,5 л воды до достижения желаемой консистенции.
- Тщательно перемешивайте не менее 5 минут.
- Дайте смеси постоять 10–15 минут и снова перемешайте, пока смесь полностью не станет мягкой и без пузырьков.
- После смешивания выравнивающую штукатурку SkamoEnclosure Smooth Plaster можно использовать в течение 30–60 минут.

B Выравнивающая штукатурка SkamoEnclosure Smooth Plaster наносится на плиту SkamoEnclosure Board зубчатым шпателем, равномерным слоем (1,5–3 мм). Затем штукатурка выравнивается.

C Камин можно использовать после затвердевания штукатурки (4–5 дней при 20 °C).

Skamol Structural Plaster

A Структурная штукатурка Skamol Structural Plaster смешивается в пропорции 3,6–4,1 л воды на мешок 20кг.

- Налейте 3 литра воды в смесительную емкость.
- Высыпьте в емкость все содержимое мешка со структурной штукатуркой Skamol Structural Plaster (20 кг) и тщательно перемешайте.
- Добавьте оставшиеся 1,1–1,6 л воды до достижения желаемой консистенции.
- Тщательно перемешивайте не менее 5 минут.
- После смешивания структурную штукатурку Skamol Structural Plaster можно использовать в течение 30–60 минут.

B Структурная штукатурка Skamol Structural Plaster наносится на плиту SkamoEnclosure Board зубчатым шпателем, равномерным слоем (2–8 мм). Затем штукатурка выравнивается.

C Камин можно использовать после затвердевания штукатурки (4–5 дней при 20 °C).

SkamoEnclosure
Building

All in one

Одна безопасная система, улучшенные условия работы и лёгкий монтаж.

Дополнительная информация: www.skamol.com

Skamol Group
Hasselager Centervej 1, 8260 Viby, Дания
Тел.: +45 97 72 15 33
www.skamol.com

skamol