BEF HOME
fire for your heart

ТЕХНИЧЕСКИЕ ДАННЫЕ

Номинальная тепловая мощность	14 kW
Номинальная мощность водяного контура	8,5 kW
Коэфициент полезного действия	85 %
Диаметр дымохода	150 mm
Минимальная тяга при номинальной тепловой мощности	12 Pa
Температура горения	204 °C
Объемный поток продуктов сгорания	12,7 g/s
Эмиссия CO продуктов сгорания (при 13 % O_2)	0,0499 %
Пыль в продуктах сгорания (при 13 % O_2)	38 mg/Nm^3
Средний расход древесины в час	4,05 kg/h
Вид топлива	древесина (дубовые полена)
Вес	231 kg

ЗАПАСНЫЕ ЧАСТИ

Схема подключения теплообменника

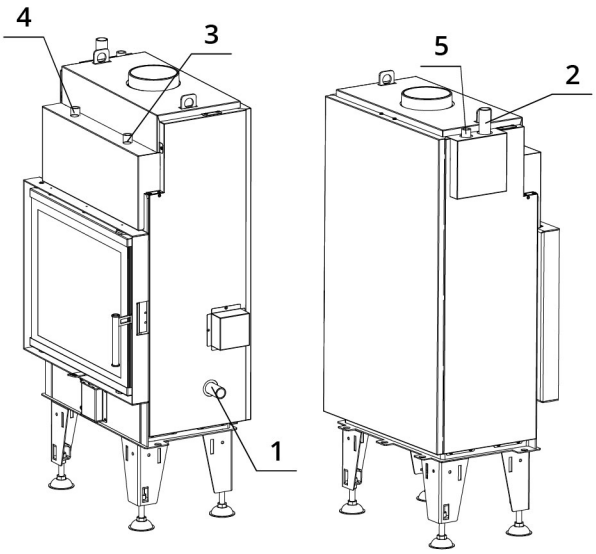

Топка из аккумулирующего материала CARCON

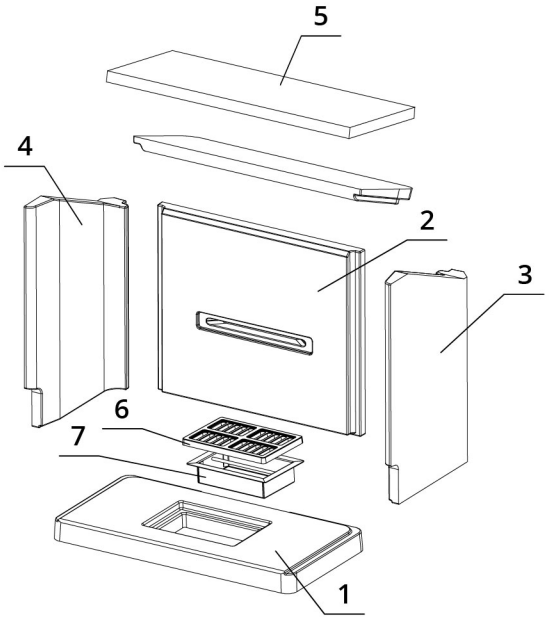

1. Подача холодной воды в теплообменник, наружная резьба 1“
2. Слив горячей воды из теплообменника, наружная резьба 1“
3. Подача холодной воды для термозащиты, наружная резьба 1/2“
4. Слив горячей воды с термозащиты, наружная резьба 1/2“
5. Вход для вентиляционного клапана, внутреняя резьба 1/2“

1. Днище переднее
2. Задняя стенка
3.Стенка правая
4. Стенка левая
5. Дефлектор
6. Чугунная решетка
7. Зольник

BEF AQUALITE 7

ČSN EN 13229

www.befhome.com

BeF Home s. r. o. I Kotvrdovice 277, 679 07 Kotvrdovice I tel.: +420 516 428 240 I email: obchodnik@bef.cz

BEF HOME
fire for your heart

ТЕХНИЧЕСКИЕ ЧЕРТЕЖИ

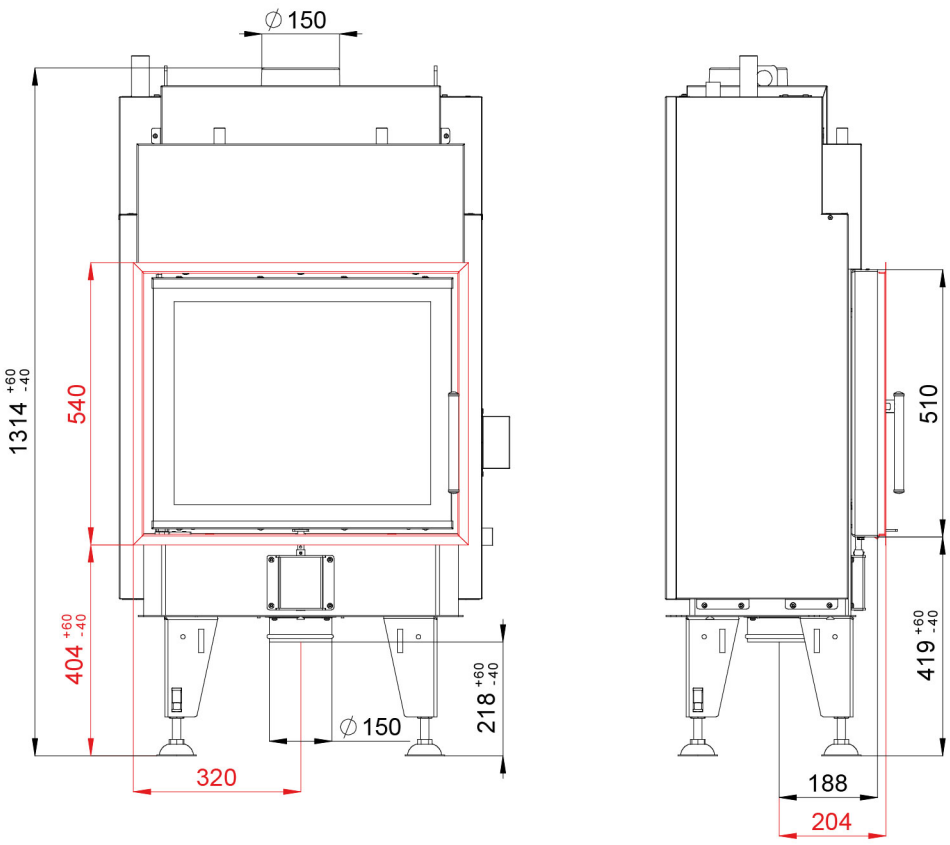

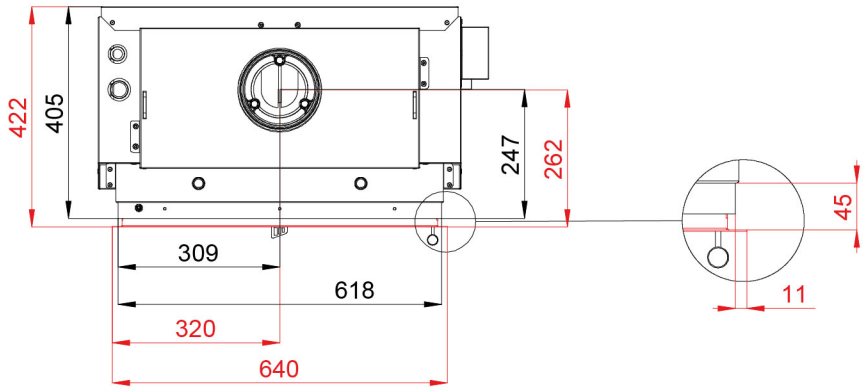

Стекло

570 x 468 mm

+

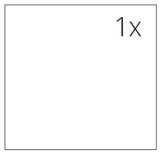

510 x 400 mm

BEF AQUALITE 7

ČSN EN 13229

www.befhome.com

BeF Home s. r. o. I Kotvrdovice 277, 679 07 Kotvrdovice I tel.: +420 516 428 240 I email: obchodnik@bef.cz