ASTOV
KAMIN

ТОПКА ПОДОВАЯ С ПРЯМЫМ СТЕКЛОМ И ПОДЪЕМНЫМ МЕХАНИЗМОМ ДВЕРИ ПС 9074

ТЕХНИЧЕСКИЕ ДАННЫЕ

Габаритные размеры	Ш-1060мм*В-1665мм*Г-520мм
Размер проёма для дверки	Ш-900мм *В-740мм
Диаметр дымового патрубка	ϕ250 мм
Футеровка	Стальные широкие пластины, Панели 3Д, Шамот или Керамика
Вес	400-460 кг
Номинальная мощность	9 квт
КПД с закрытой дверкой, в номинальном режиме	82%
Система «чистое стекло» регулируемая	
Регулируемый вторичный дожиг	
Дополнительная подача вторичного воздуха (третичный) регулируемая	
Рекомендуется для помещений не менее 100 м^3 (норма 150-200 м^3)	
В комплекте ножки, регулируемые по высоте	
Гарантия 5 лет при условии соблюдения прилагаемой инструкции и СНиП	

Производитель оставляет за собой право вносить отдельные изменения в модели топок в целях улучшения потребительских свойств продукции.

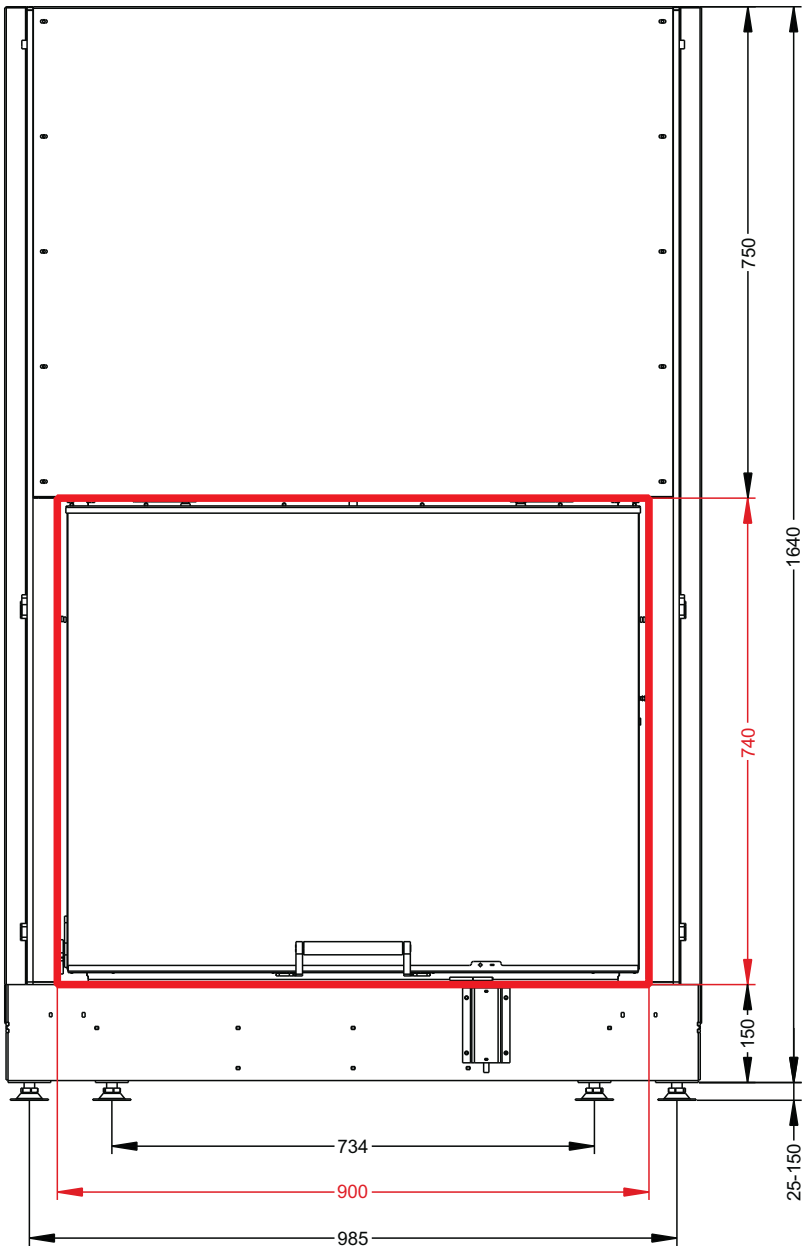

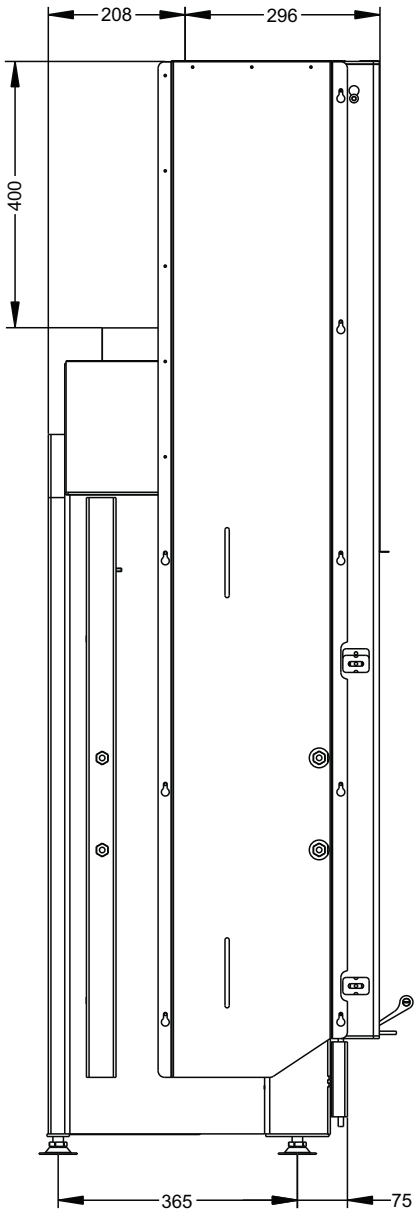

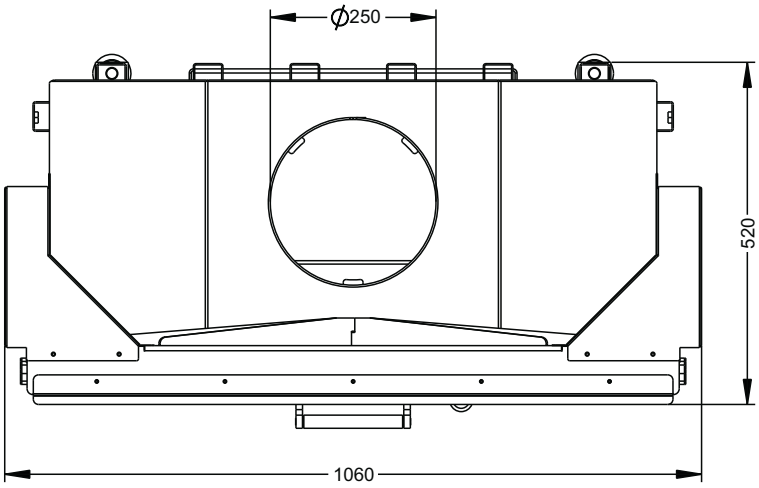

ASTOV KAMIN

Производитель оставляет за собой право вносить отдельные изменения в модели топок в целях улучшения потребительских свойств продукции.